"This Drawing Is Owned by J&V Electronic Science and Technology Co., Ltd., and the Use or Reproduction of All or Part of the Drawing Must Be Approved in Writing by J&V Electronic Science and Technology Co., Ltd."
此圖紙為剑威电子科技有限公司所擁有，所有或部份圖紙使用或复制必須經剑威剑威电子科技有限公司書面同意。

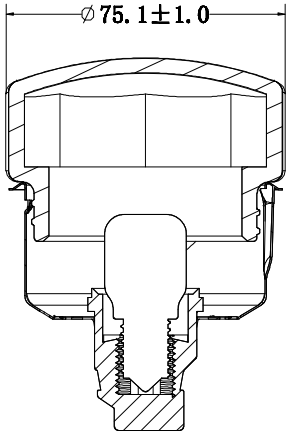

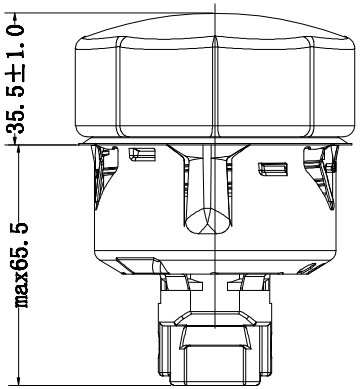

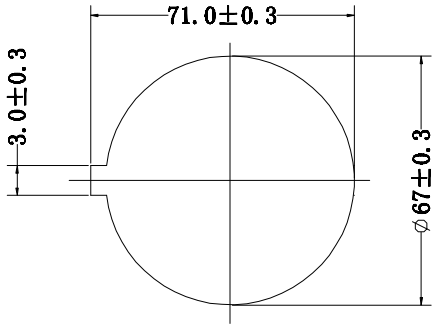

安装尺寸

技术要求:
88.31.5.72
1. 安装方式：卡入式;
2. 安装尺寸： ∅67MM;
3. 灯泡:E14 230-240V 15W ；
4. 灯罩:中圆碳酸钙灯罩耐温350℃，
高硼硅灯罩耐温550;
5. 端子:250公端子(6.3x0.8)；
6. 灯罩安装方式：螺纹式;
7. 灯座：陶瓷灯座88.31;
8. 安规：TUV CE ROHS;
9. 灯壳材质：不锈钢表面。

标记 Mark	更改前 Before Change	更改后 After Change	签名 Signature	日期 Date

产品型号 Model No.	88.31.5.72	图纸 编号 Drawing No		数 量 Quantity		材 质 Material	
制图/日期 Drawing/Date		规格 Specifications		零件 名称 Parts Name	烤箱灯	表面 处理 Surface Transaction	
校对/日期 Collation/Date							
审核/日期 Veryfying/Date							

尺寸普通公差 Dimension Tolerance	GB/T 1804-2000 粗糙级	投影 方向 Projection Direction	
		角度 公差 Angle Tolerance	± 1°

J&V Electronic Science & Technology Co., Ltd