"This Drawing Is Owned by J&V Electronic Science and Technology Co., Ltd., and the Use or Reproduction of All or Part of the Drawing Must Be Approved in Writing by J&V Electronic Science and Technology Co., Ltd."
此圖紙為剑威电子科技有限公司所擁有，所有或部份圖紙使用或复制必須經剑威剑威电子科技有限公司書面同意。

版次 Version	A0	物料 编号 Drawing No	

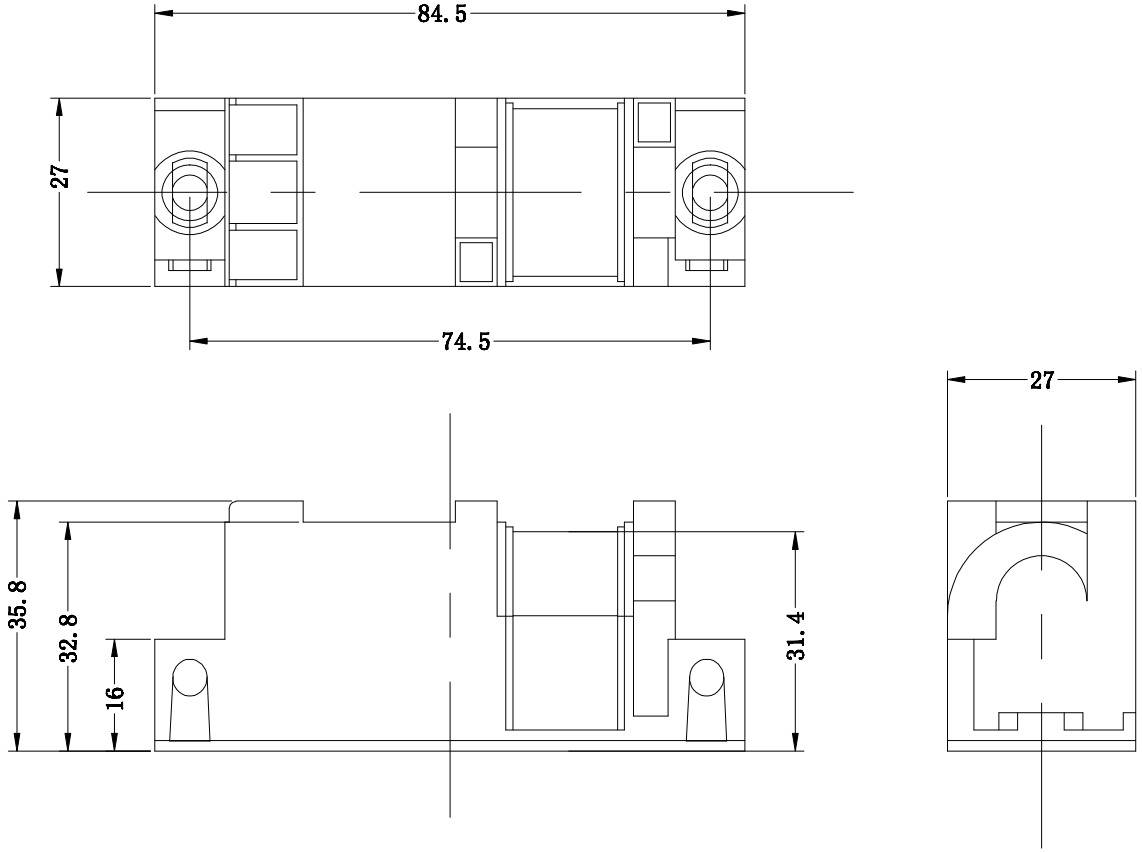

技术参数：
1、工作电压：AC3-240V/DC1.5-24V
2、输出电压：≥12KV
3、工作电流:＜300mA
4、放电频率:6～12 Hz
5、高压输出端子：2（2.8*0.8）
6、放电距离：4.0～5.5mm:
（点火线长≤1.8m）
7、周围工作环境温度：
-20℃～105℃
8、工作环境湿度：<95%
9、使用寿命：>35000次

材料：
1、外壳：PP阻燃120° 黑色
2、黑胶：环氧树脂
3、端子：黄铜（镀锡）

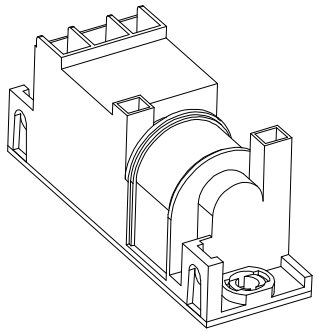

标记 Mark	更改前 Before Change	更改后 After Change	签名 Signature	日期 Date

产品 型号 Model No	58-L162	图纸 编号 Drawing No		数 量 Quantity		材 质 Material	
制图/日期 Drawing/Date		规格 Specifications		零件 名称 Parts Name		表面 处理 Surface Transaction	
校对/日期 Collation/Date							
审核/日期 Veryfying/Date							

尺寸普通公差 Dimension Tolerance

投影 方向 Projection Direction

角度 公差 Angle Tolerance ± 1°

J&V Electronic Science & Technology Co., Ltd