"This Drawing Is Owned by J&V Electronic Science and Technology Co., Ltd, and the Use or Reproduction of All or Part of the Drawing Must Be Approved in Writing by J&V Electronic Science and Technology Co., Ltd"
此圖紙為剑威电子科技有限公司所擁有，所有或部份圖紙使用或复制必須經剑威剑威电子科技有限公司書面同意。

版次 Version	A0	物料编号 Drawing NO.	
客户代号 Customers		客户料号 Customers No.	

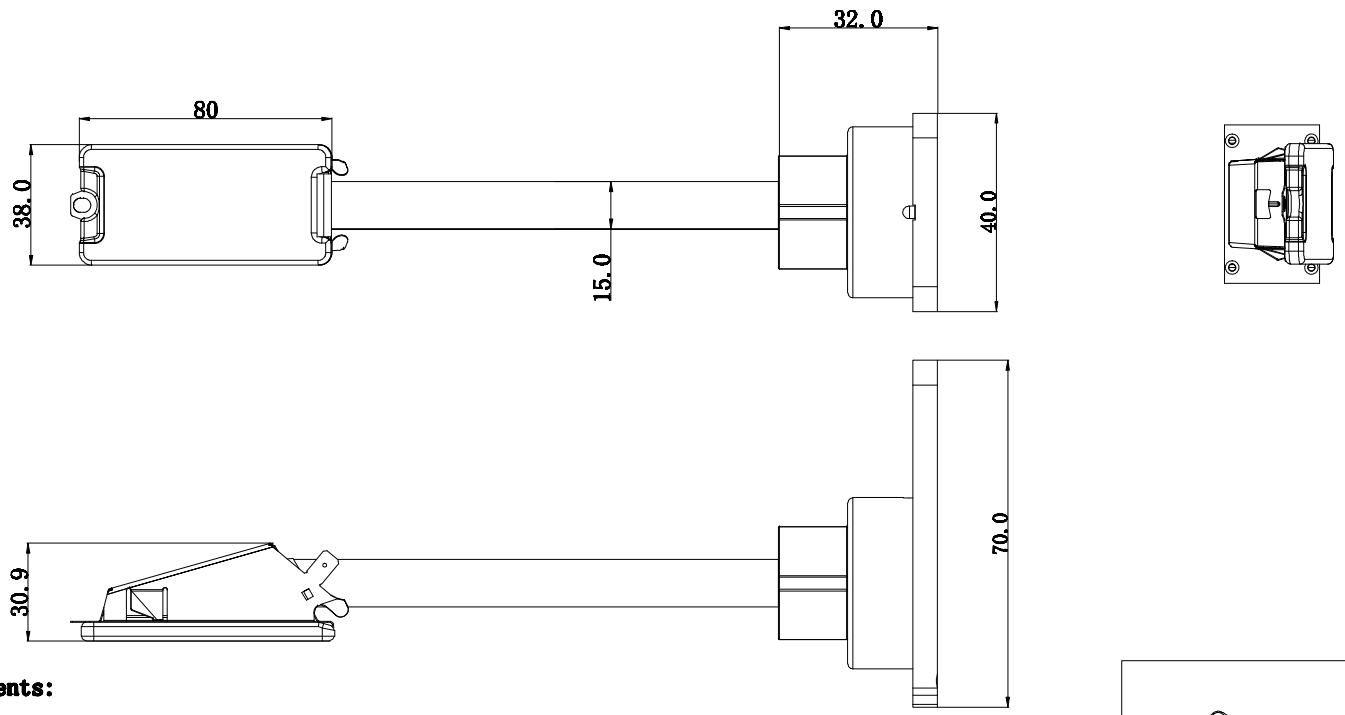

Technical requirements:

JV-LEDKXD-003

1. Power:3-5W;
2. Wires:10362/18#,High temperature resistance 250℃;
3. Mounting mode:Screw fixing;
4. Mounting dimensions:30*70mm;
5. Lightbulb:LED;
6. Lens:high borosilicate glass temperature resistance 550℃;
7. Terminal:250 Female terminal(6.3x0.8mm);
8. Lampholder:aluminun;
9. Housing material:aluminun;
10. Certificate:CE,ROHS.

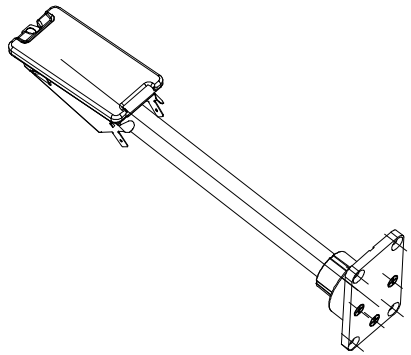

					产品型号 Model No.	JV-LEDKXD-003	图纸 编号 Drawing No		数 量 Quantity		材 质 Material	
标记 Mark	更改前 Before Change	更改后 After Change	签名 Signature	日期 Date	制图/日期 Drawing/Date		规格 Specifications		零件 名称 Parts Name	烤箱灯	表面 处理 Surface Transaction	
尺寸普通公差 Dimension Tolerance	GB/T 1804-2000 粗糙級	投影 方向 Projection Direction			校对/日期 Collation/Date		J&V Electronic Science & Technology Co., Ltd					
		角度 公差 Angle Tolerance	± 1°		审核/日期 Veryfying/Date							