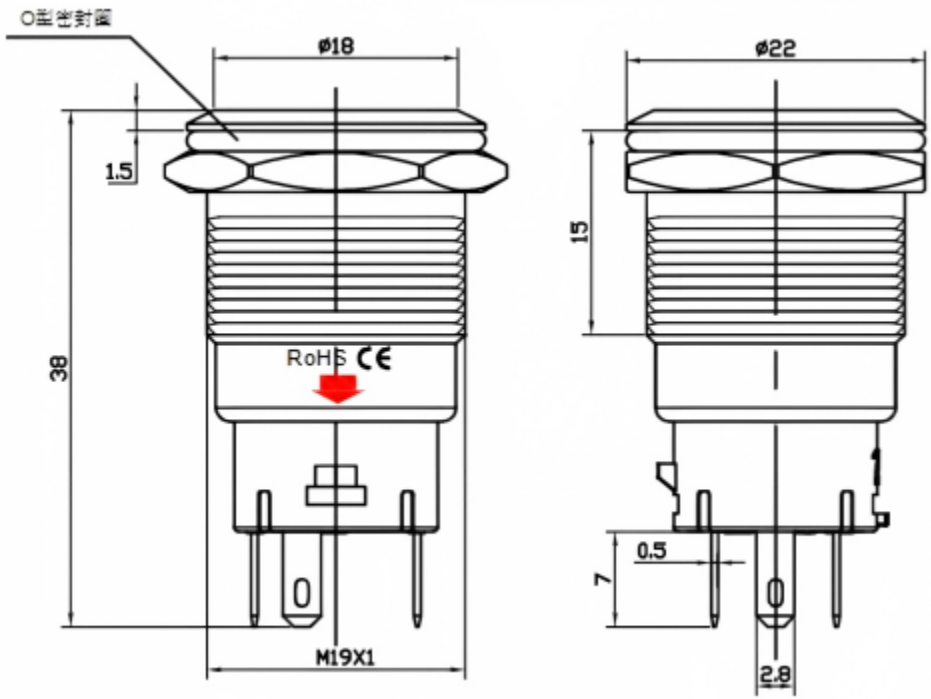
O形圧着封面
ø18
1.5
38
RoHS CE
M19X1
ø22
15
0.5
7
2.8